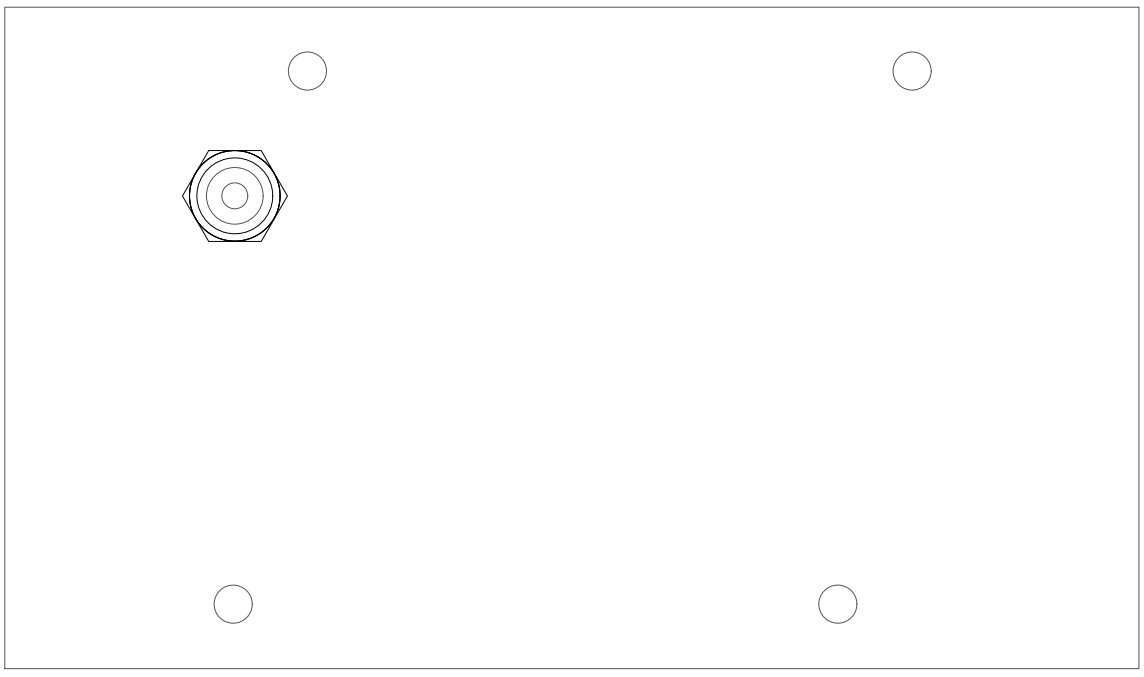

UV
Speed

Kabel mit Stecker T12 40cm
câble avec fiche T12 40cm

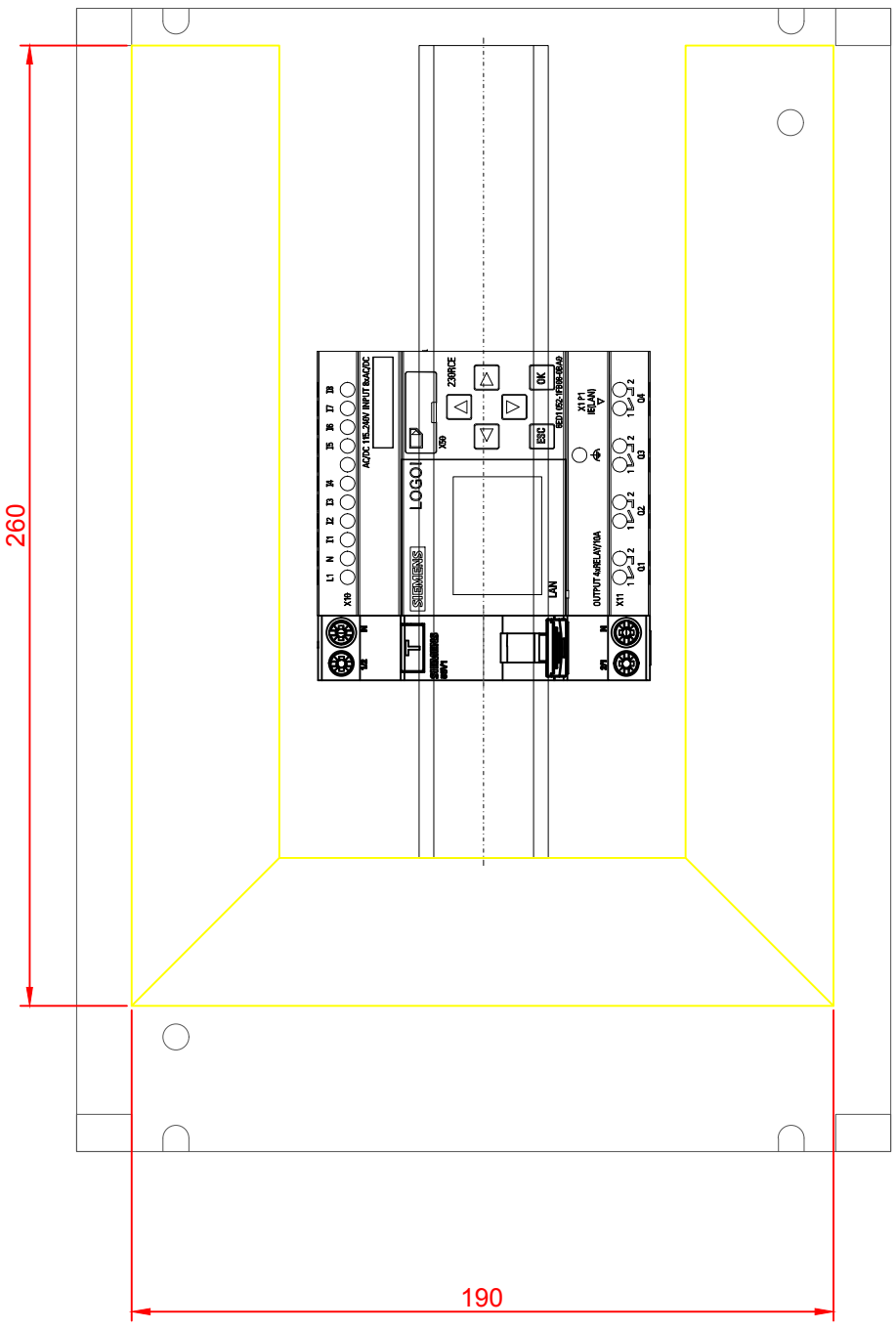

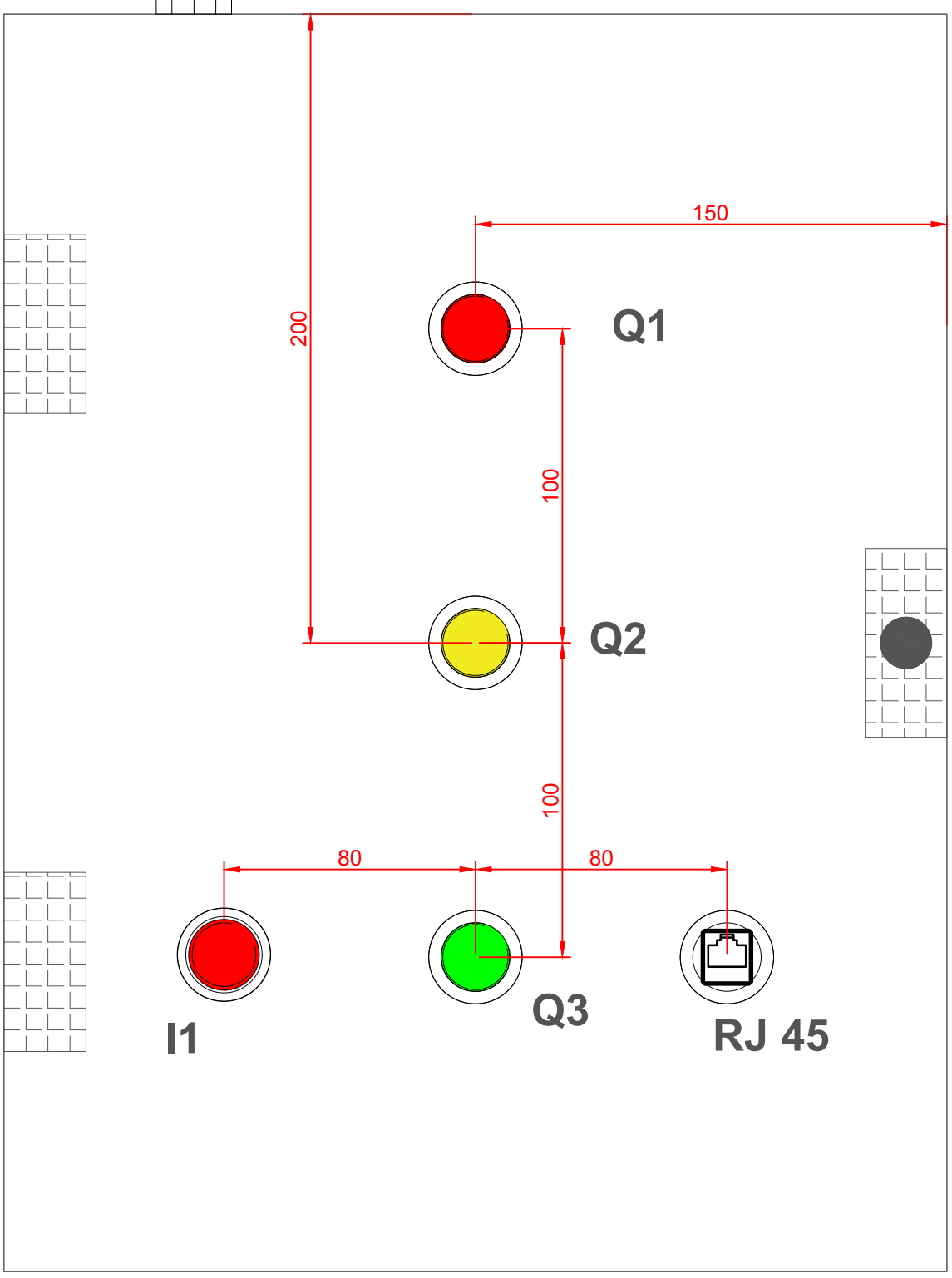

swiss skills
Championships 2020